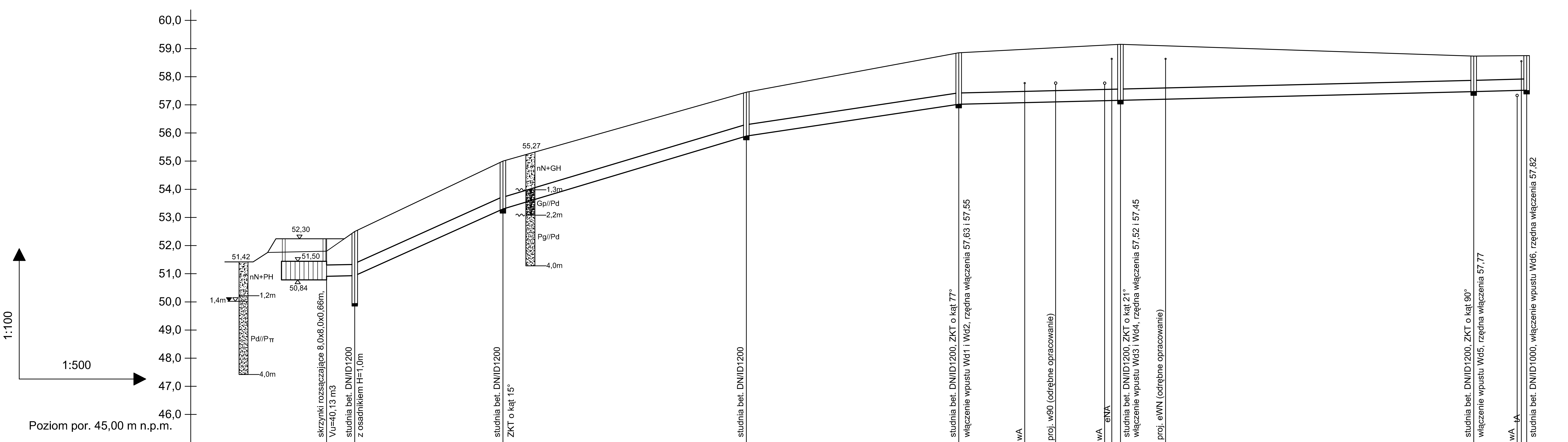

	Sr	Sd1	Sd2	Sd3	Sd4	Sd5	Sd6	Sd7
Rzędna terenu projektowanego	52,30	52,50	55,00	57,45	58,85	59,15	58,73	58,75
Rzędna terenu istniejącego	51,80	52,50	55,00	57,45	58,85	59,15	58,73	58,75
Rzędna dna kanału	50,91	50,93	53,30	55,89	57,02	57,16	57,47	57,52
Zagłębienie dna kanału [m]	1,39	1,57	1,70	1,56	1,83	1,99	1,26	1,23
Długości [m]	0,00	5,00	31,30	74,50	112,20	140,90	203,60	213,60

Odcinek	Średnice, materiał	Spadek[%]	Długość [m]
Sr–Sd1		0,4%	
Sd1–Sd2	PVC-U lite SN8 DN/OD400	9,0%	26,3
Sd2–Sd3	PVC-U lite SN8 DN/OD400	6,0%	43,2
Sd3–Sd4	PVC-U lite SN8 DN/OD400	3,0%	37,7
Sd4–Sd5	PVC-U lite SN8 DN/OD400		28,7
Sd5–Sd6		0,5%	62,7
Sd6–Sd7	żelbet DN400 klasy S (75kN/mb)	0,5%	10,0

Hektometry: 0, 1, 2

Przekrój przez wykop - schemat:

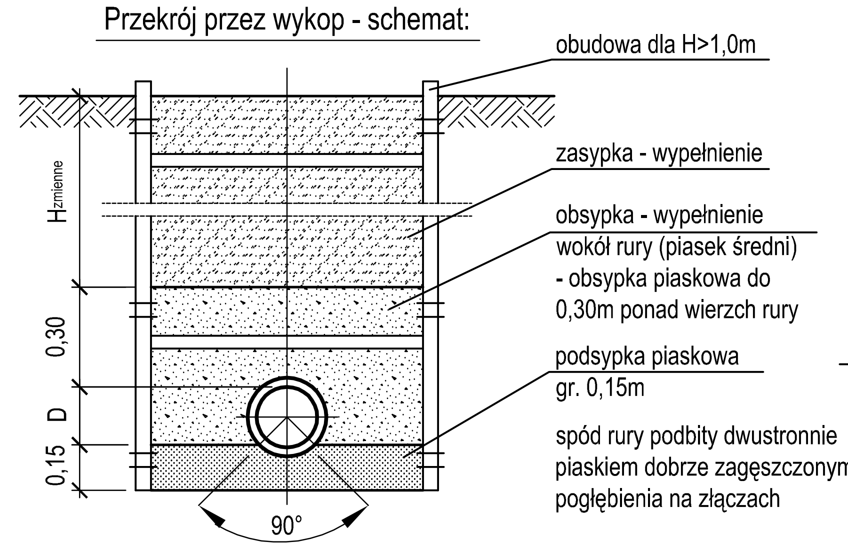

OZNACZENIA GEOLOGICZNE:
nN+GH - nasyp mineralno-organiczny z domieszką gliny próchniczej,
nN+PH - nasyp mineralno-organiczny z domieszką piasku próchniczego,
Gp//Pd - glina piaszczysta przewarstwiona piaskiem drobnym,
Pg//Pd - piasek gliniasty przewarstwiony piaskiem drobnym,
Pd//Pπ - piasek drobny przewarstwiony piaskiem pylastym,
▼▽ - poziom wody gruntowej
~ - sączenie wody gruntowej

Uwagi:
1. Wykopy wykonać o ścianach pionowych, dla H>1,0m szalowane (np. Krings Verbau, OW Wronki).
2. Kanały w wykopach układać na podsypce piaskowej gr. 15 cm.
3. Wskaźnik zagęszczenia wykopów α=0,98 (podsypka, zasypka, obsypka), a pod drogami α=1,0.
4. W celu lokalizacji istniejącego uzbrojenia w miejscach skrzyżowań należy wykonać przekopy próbne.
5. W przypadku wystąpienia kolizji z istniejącym uzbrojeniem, kolidujący przewód należy przełożyć.
6. Skrzynki rozsączające instalować wg instrukcji producenta i opisu tech.
7. Nad skrzynkami wykonać nasyp do rzędnej 52,30 m.n.p.m. o wymiarach w planie: wymiar układu skrzynek (8 x 8 m) + 1 m z każdej strony.
7. Nie wyklucza się istnienia innego uzbrojenia terenu nie wykazanego na podkładzie geodezyjnym.

NPI - PROJEKT ŁUKASZ FORMELA *UL. ZAMOSTNA 43, 84-252 GÓRA* *TEL. 605 - 433 - 018*	
Zadanie	LIKWIDACJA ZASTOISKA WODY POPRZEZ UJĘCIE W KANALIZACJĘ DESZCZOWĄ W CIĄGU DROGI POWIATOWEJ NR 1438G W M. MIERZYNO
Inwestor	ZARZĄD DROGOWY DLA POWIATU PUCKIEGO I WEJHEROWSKIEGO, UL. ORZESZKOWEJ 5, 84-100 PUCK
Rysunek	PROFIL PODŁUŻNY KANALIZACJI DESZCZOWEJ
Branża: SANITARNA	Projektant: mgr inż. ŁUKASZ FORMELA UPR. POM/0026/POOS/09 Sprawdzający: inż. PIOTR WOJCIECHOWSKI UPR. POM/0051/POOS/09
MARZEC 2011	Skala 1:100/500 — Rys. nr 3